Bianca 2.1

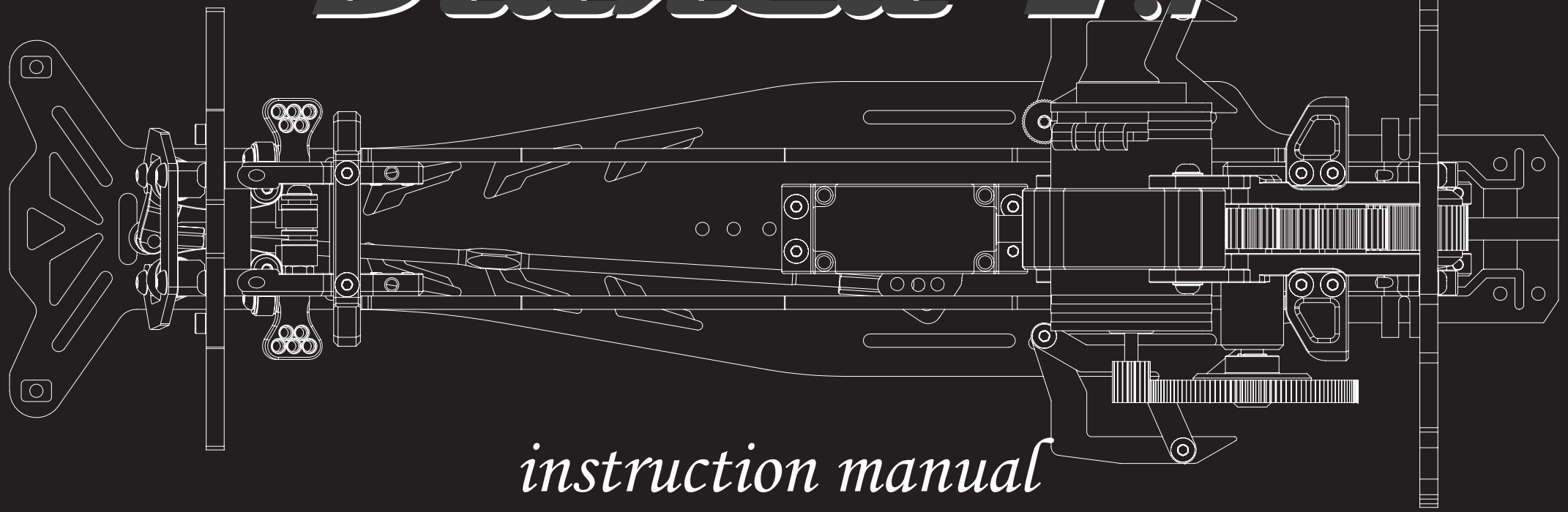

instruction manual

袋A
Bag-A

HK2026
フロントアッパーマウント
Front upper mount

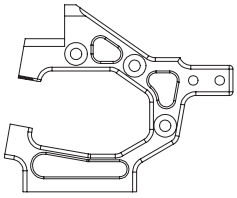

HK2025
フロントバルク左側
Front bulk Left

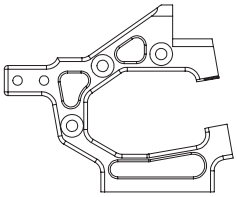

HK2025
フロントバルク右側
Front bulk Right

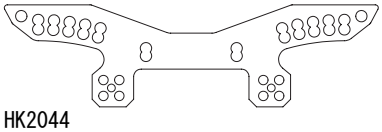

HK2044
スタンダード　カーボンショックタワー
フロント
Standard carbon shock tower for front

1:1 Scale

HK2025P
フロントバルクポスト　---　×2
Front bulk post

M3×8
ボタンビス　---　×8
BHCS

M2.5×4
キャップボルト --- ×2
SHCS

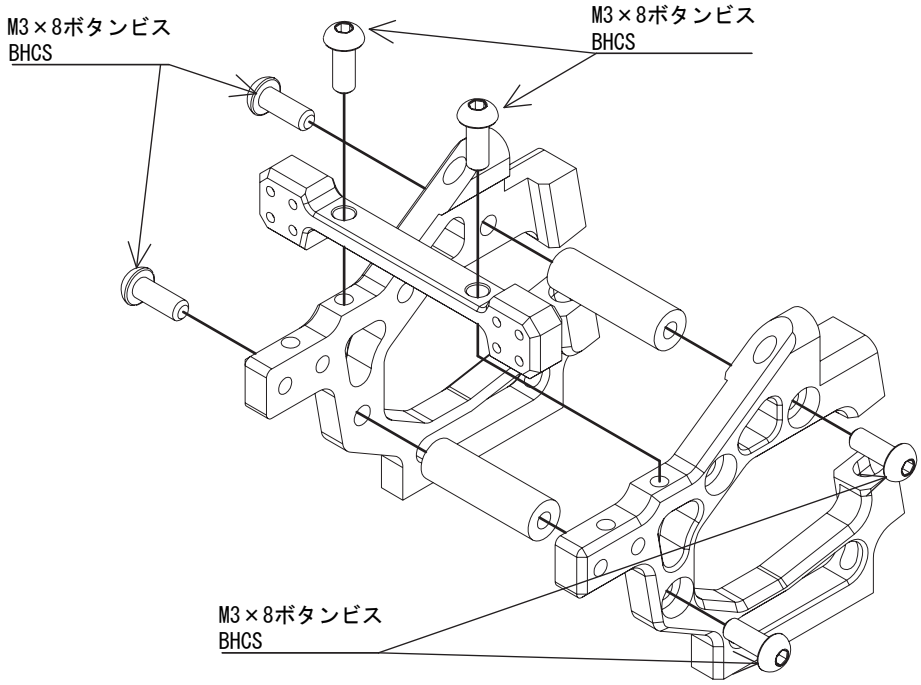

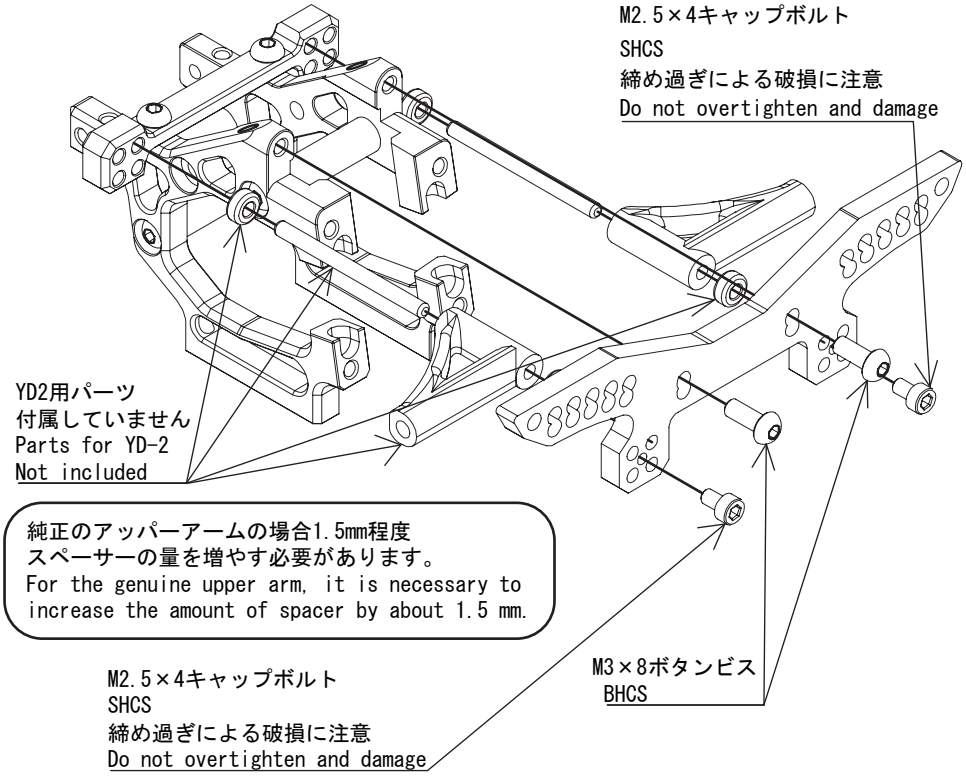

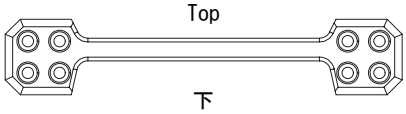

ショックタワーの取り付けを上側にした場合は
アッパーマウントを上下入れ替えて取り付ける事が可能です
When the shock tower is installed on the upper side,
The upper mount can be switched top and under for mounting.

袋B
Bag-B

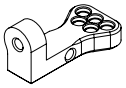

HK2029
XYZステアリング
ラック左側
Steering rack
Left

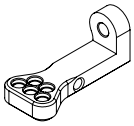

HK2029
XYZステアリング
ラック右側
Steering rack
Right

HK2028
XYZステアリング
クロスジョイント --- ×2
Cross joint

HK2027
XYZステアリング
ベルクランク左側
Steering
bell crank Left

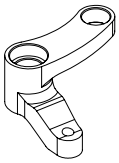

HK2027
XYZステアリング
ベルクランク右側
Steering
bell crank Right

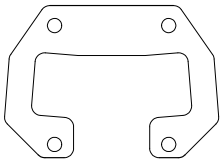

HK2032
ステアリングシャフトカバー
Steering shaft cover

1:1 Scale

630フランジベアリング --- ×8
Flange ball bearing

HK2030
スラストベアリングセット --- ×2
Thrust ball bearing set

M3ナット
Nut

M3×20
ボタンビス
BHCS

M3×10
ボタンビス --- ×4
BHCS

M3×8
ボタンビス --- ×4
BHCS

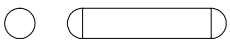

HK2031
ステアリングシャフト --- ×2
Steering shaft

3×0.5tスペーサー --- ×5
Spacer

4×0.5tスペーサー --- ×4
Spacer

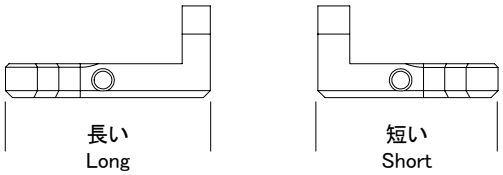

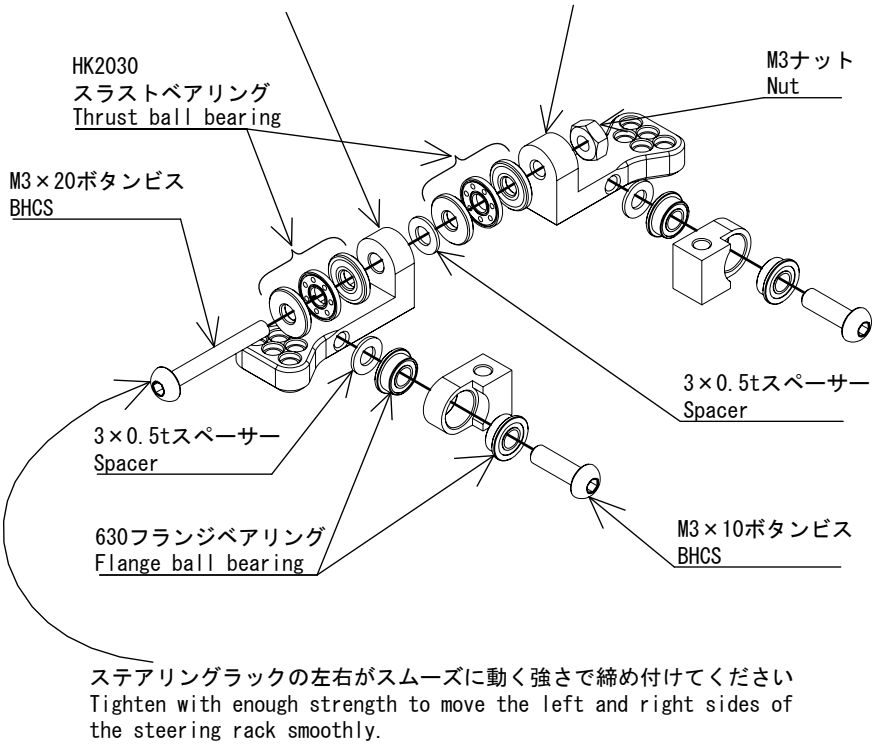

ステアリングラックの左右がスムーズに動く強さで締め付けてください
Tighten with enough strength to move the left and right sides of the steering rack smoothly.

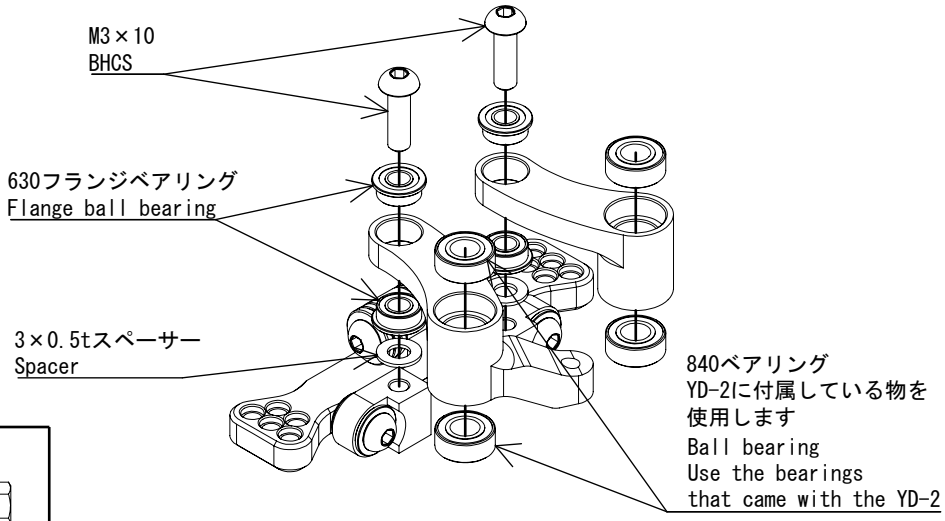

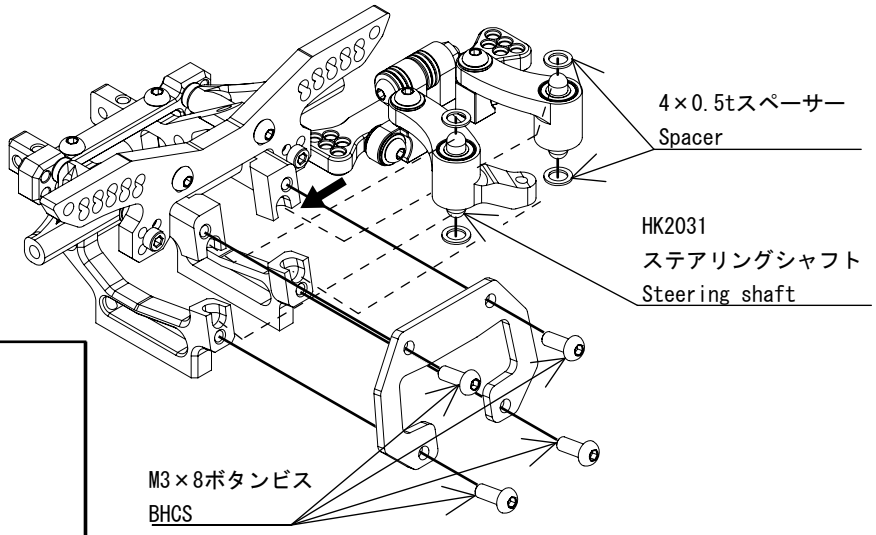

袋C
Bag-C

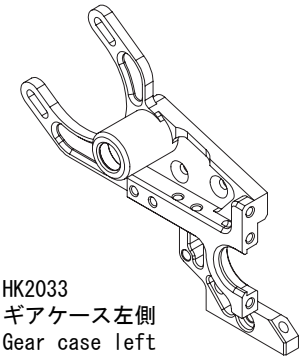

HK2033
ギアケース左側
Gear case left

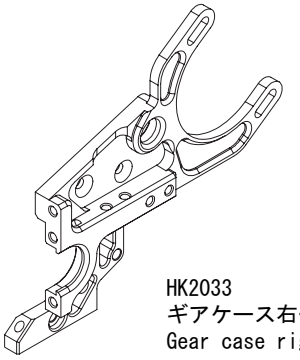

HK2033
ギアケース右側
Gear case right

HK2042
ステアリングロッド 160mm チタン製
Titanium steering rod

1:1 Scale

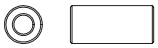

HK2035
アイドラーシャフト --- ×2
Idler shaft

HK2035
ギアケースポスト --- ×2
Gear case post

5×1.0tスペーサー --- ×4
Spacer

M3×8
ボタンビス --- ×4
BHCS

M3×8
皿ビス --- ×12
FHCS

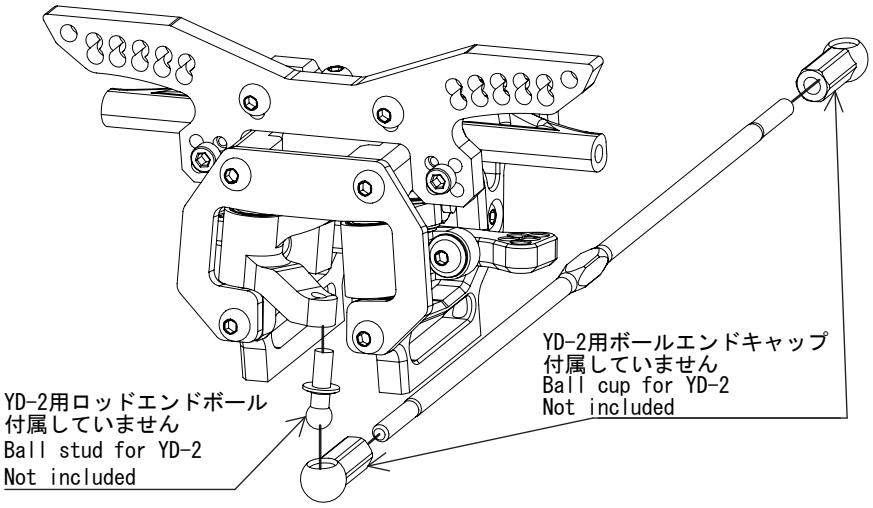

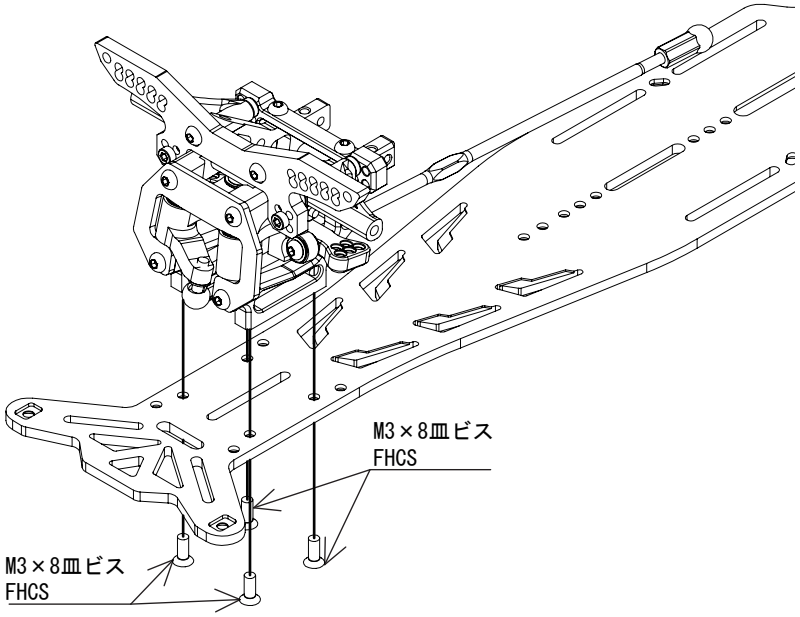

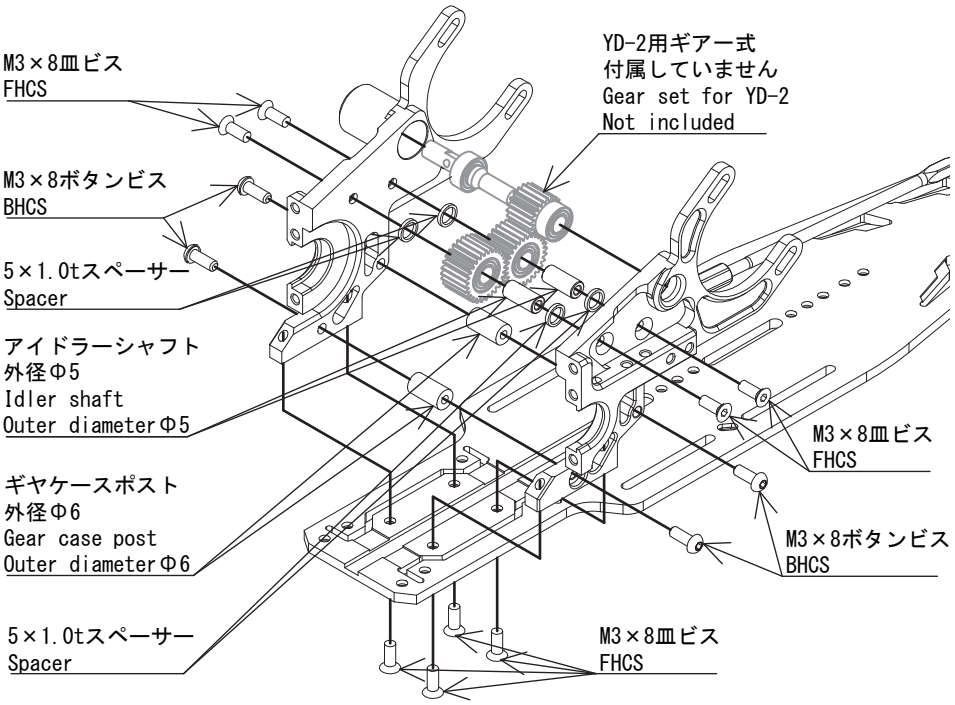

袋D
Bag-D

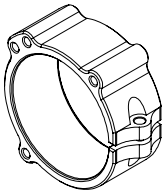

HK2036
グラブタイプモーターマウント
Grab type motor mount

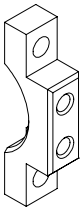

HK2034
デフカバー --- ×2
Diff cover

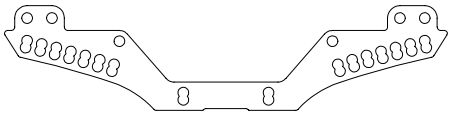

HK2045
スタンダード カーボンショックタワー リア
Standard carbon shock tower for rear

1:1 Scale

3×7×0.5t スペーサー --- ×4
Spacer

M3×8
ボタンビス --- ×10
BHCS

M3×10
ボタンビス
BHCS

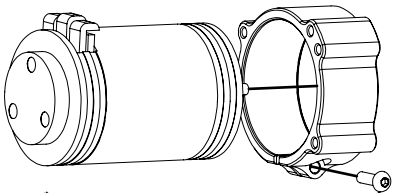

M3×10ボタンビス
BHCS
締め過ぎによる破損に注意してください
Be careful not to overtighten and damage

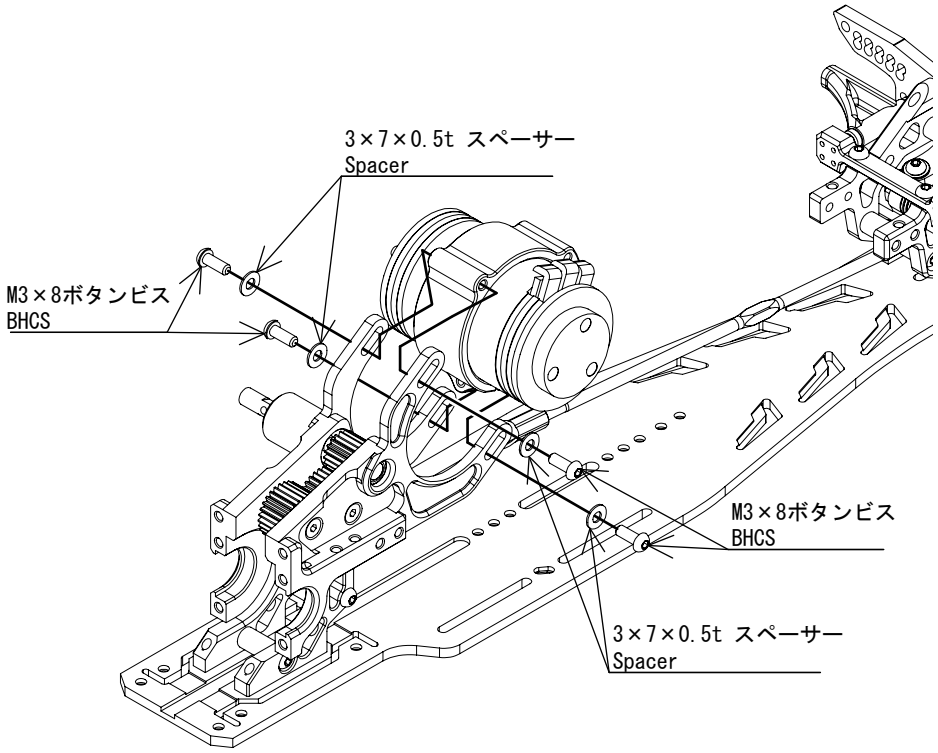

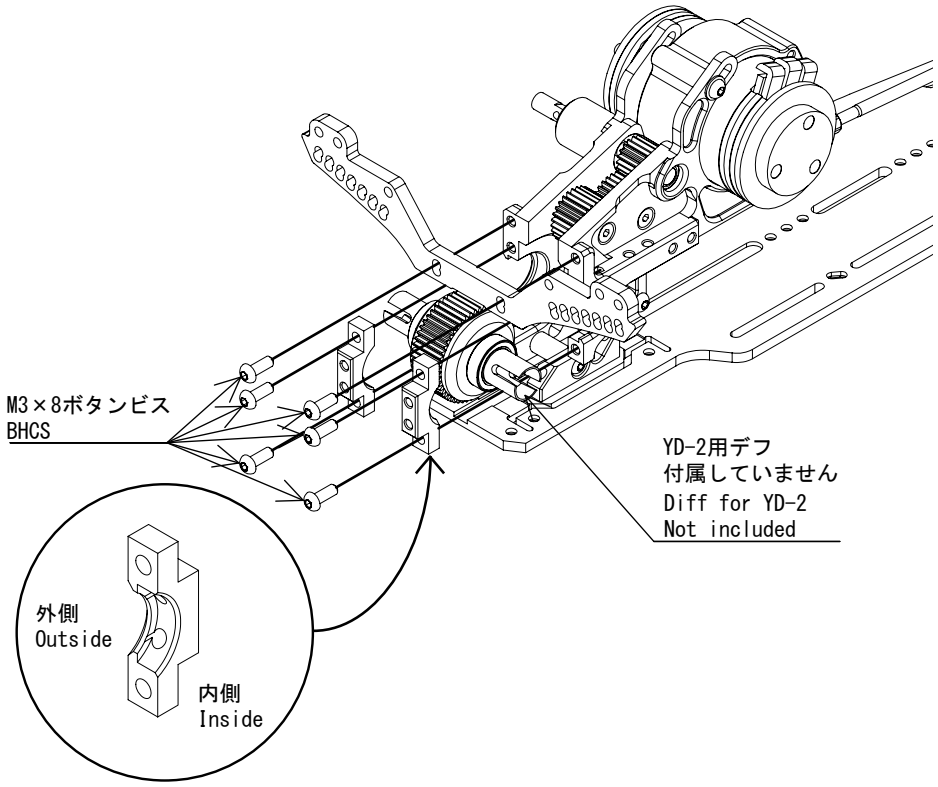

袋E
Bag-E

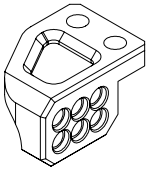

HK2037
リアアッパーマウント左側
Rear upper mount left

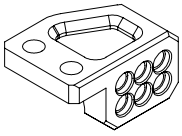

HK2037
リアアッパーマウント右側
Rear upper mount right

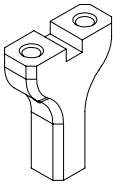

HK2038
サーボマウント --- ×2
Servo mount

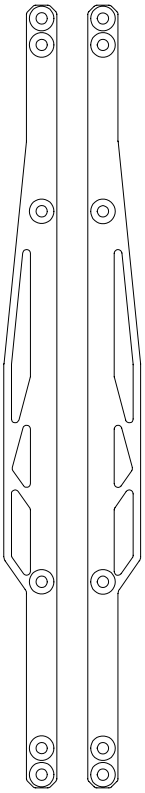

HK2048
バーティカルアッパーシャーシ2.1
Vertical upper chassis

1:1 Scale

M3×8
ボタンビス --- ×8
BHCS

M3×8
皿ビス --- ×10
FHCS

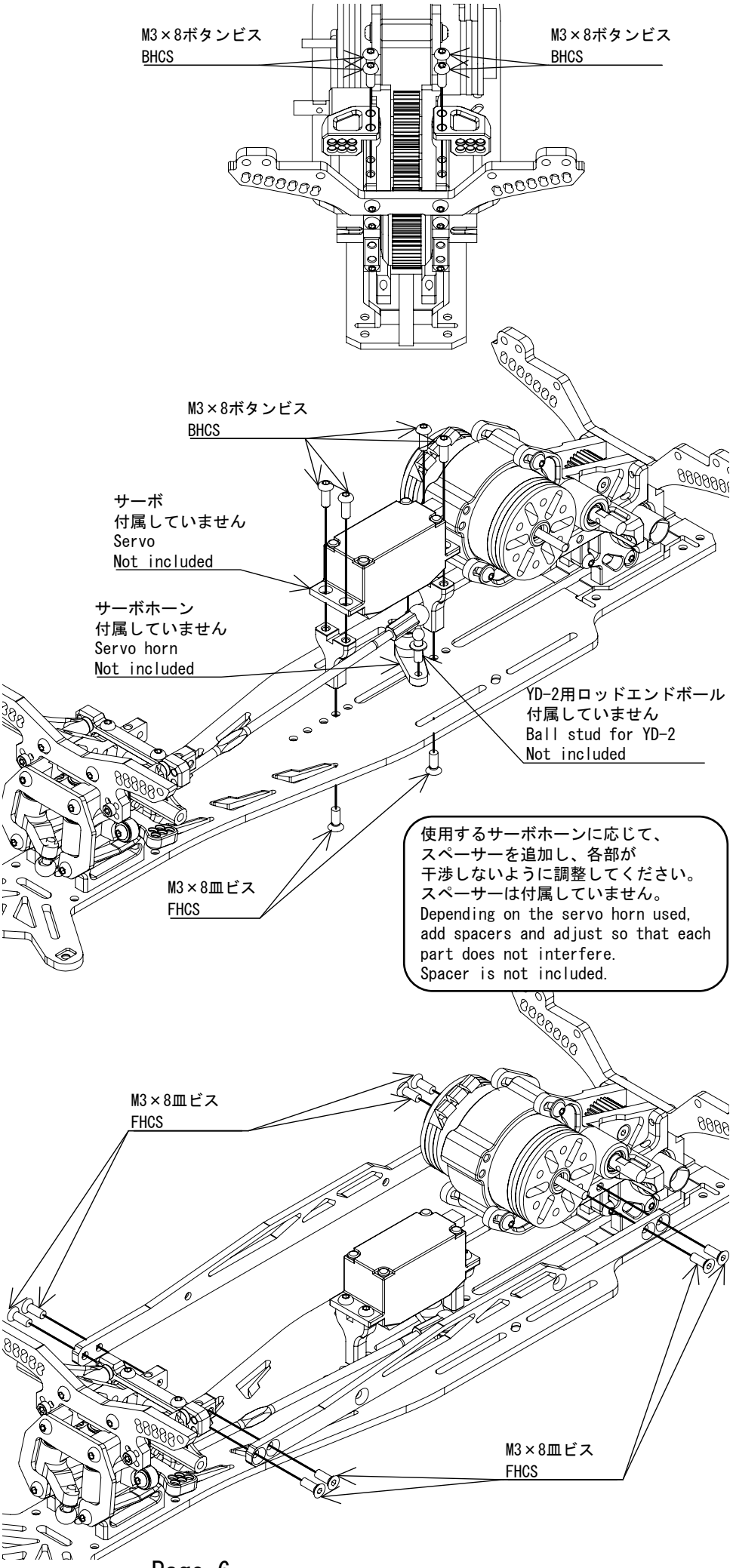

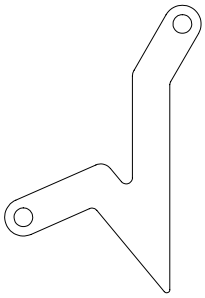

HK2039
バッテリーホルダーA --- ×2
Battery holder A

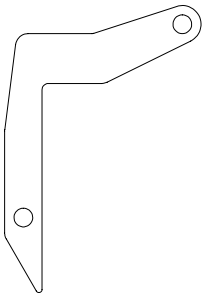

HK2039
バッテリーホルダーB --- ×2
Battery holder B

1:1 Scale

M3×10
ボタンビス --- ×2
BHCS

M3×12
ボタンビス
BHCS

M3×8
皿ビス --- ×2
FHCS

M3×18セットスクリュー
Set screw

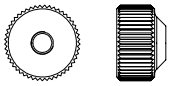

HK2041
ローレットナット
Knurled nut

M3ナット --- ×2
Nut

HK2039
バッテリーホルダーポスト --- ×2
Battery holder post

3×3.0tスペーサー --- ×4
Spacer

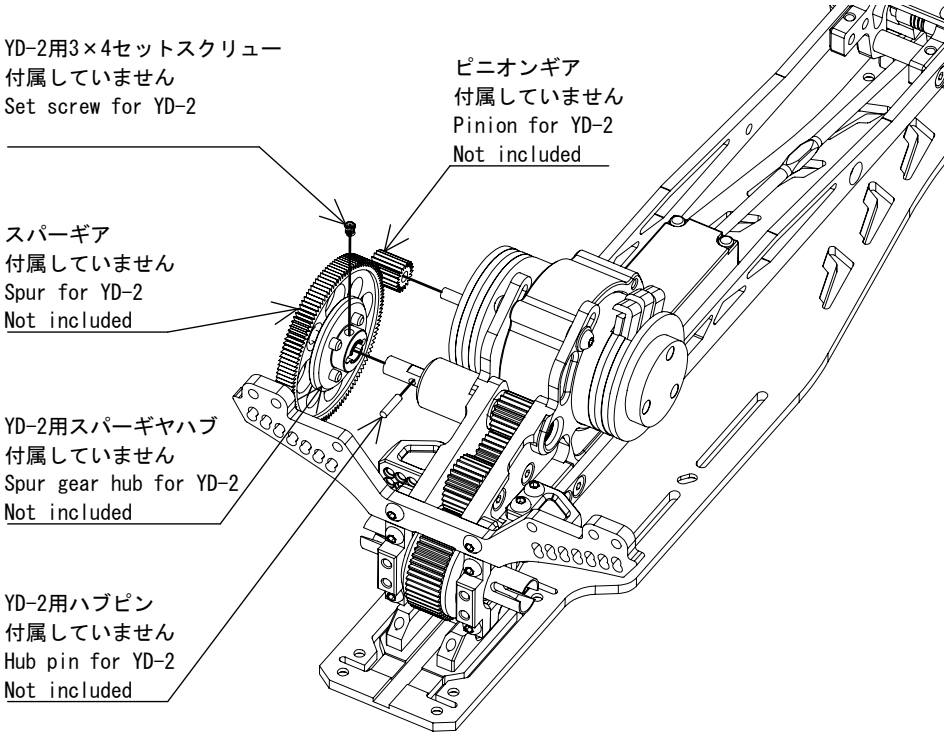

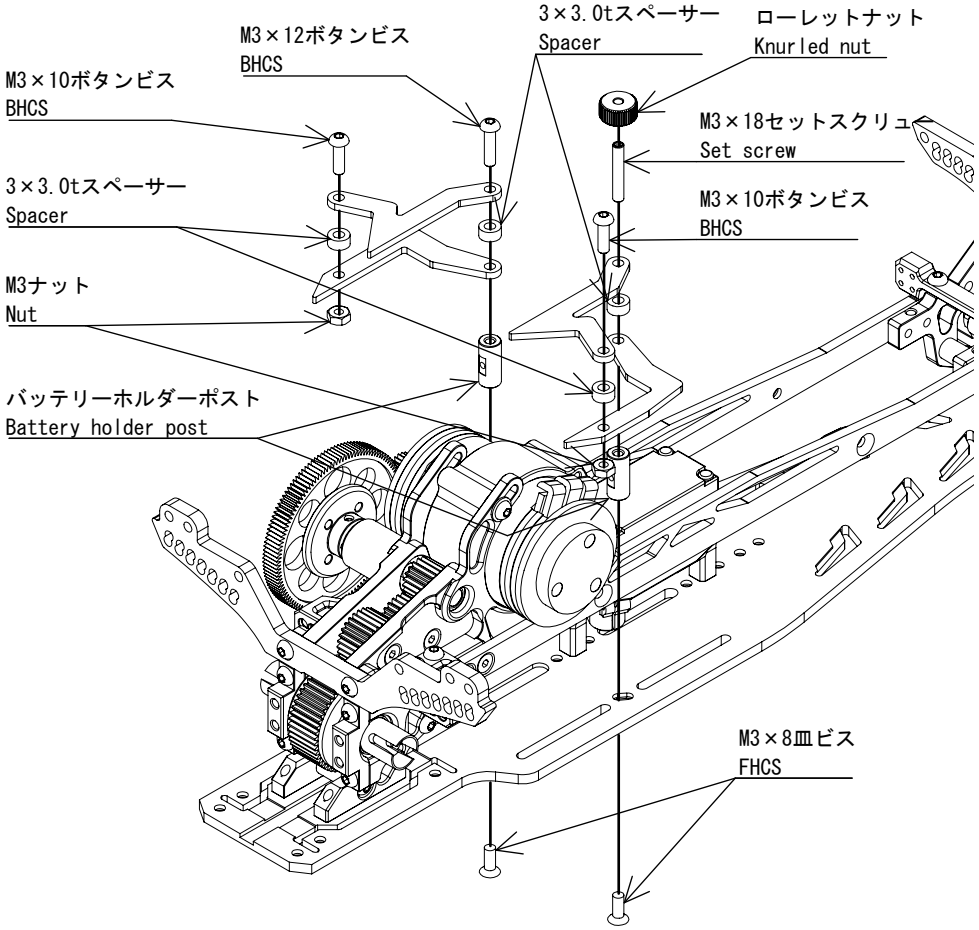

ショートタイプのリポバッテリー専用設計です。
搭載するバッテリーの高さに合わせてポストの上にスペーサーを追加してください。
スペーサーは付属していません。
Designed exclusively for short-type lipo batteries.
Add a spacer on the post according to the height of the battery to be installed.
Spacer not included

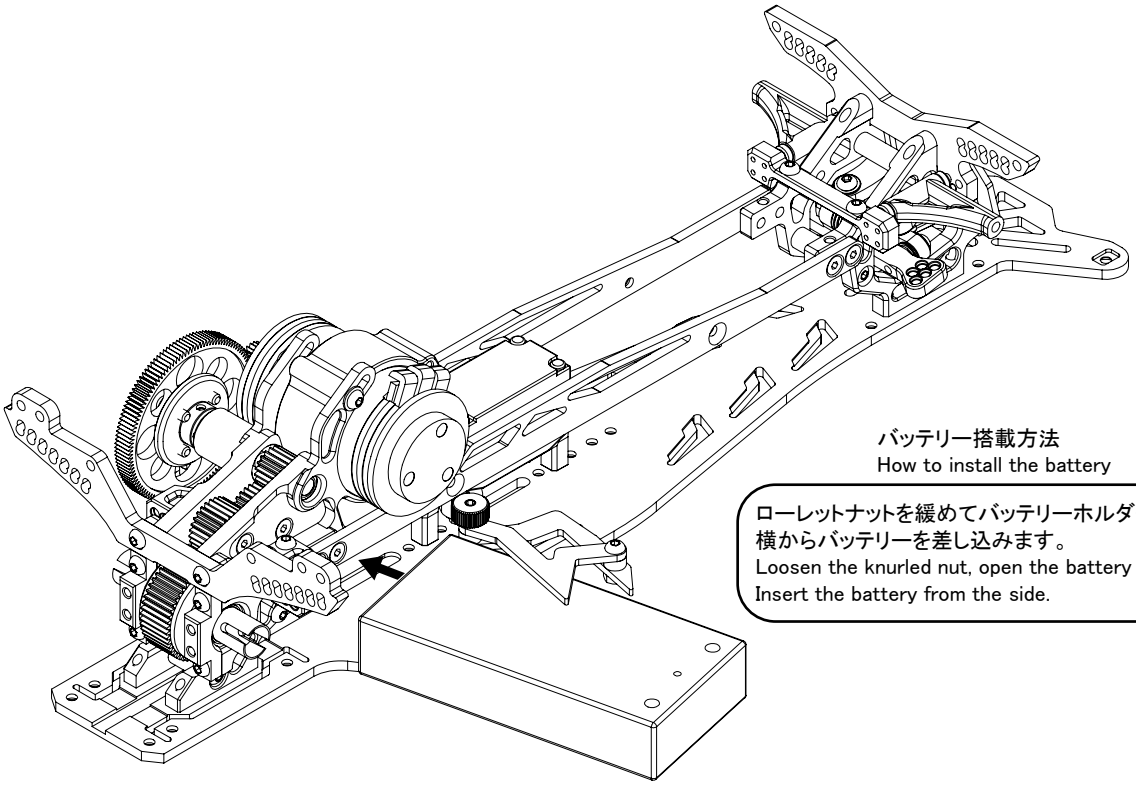

バッテリー搭載方法
How to install the battery

ローレットナットを緩めてバッテリーホルダーを開け、
横からバッテリーを差し込みます。
Loosen the knurled nut, open the battery holder,
Insert the battery from the side.

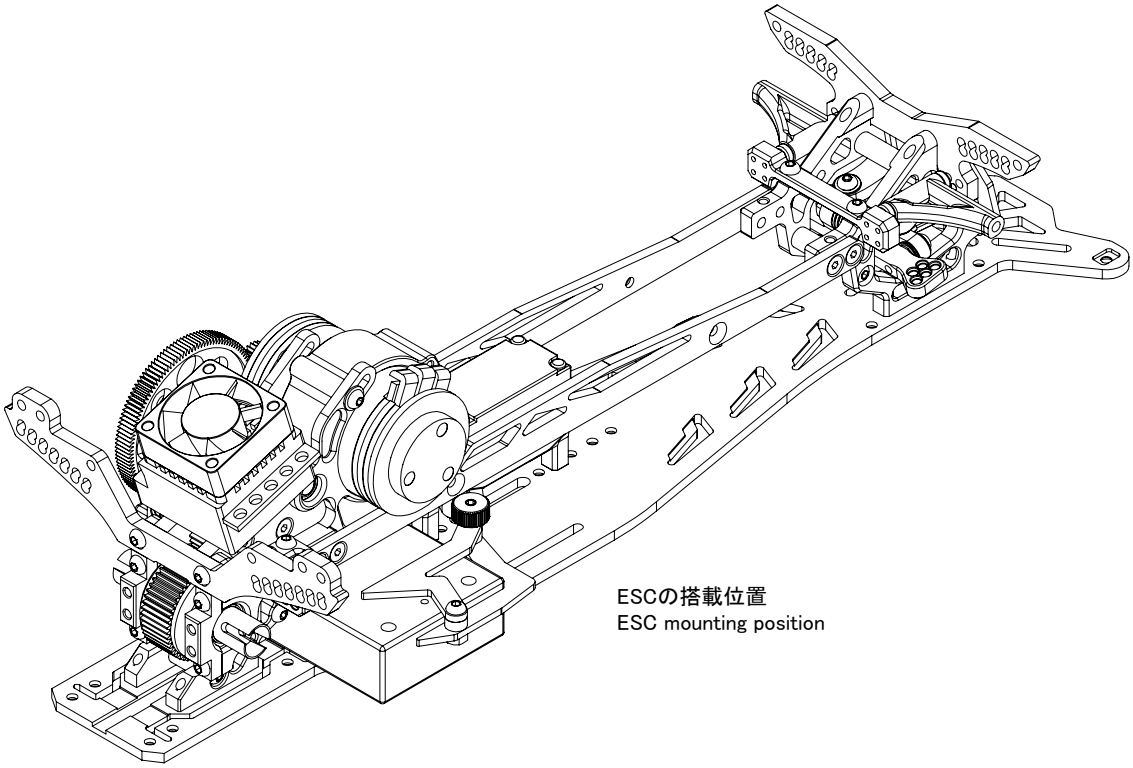

ESCの搭載位置
ESC mounting position

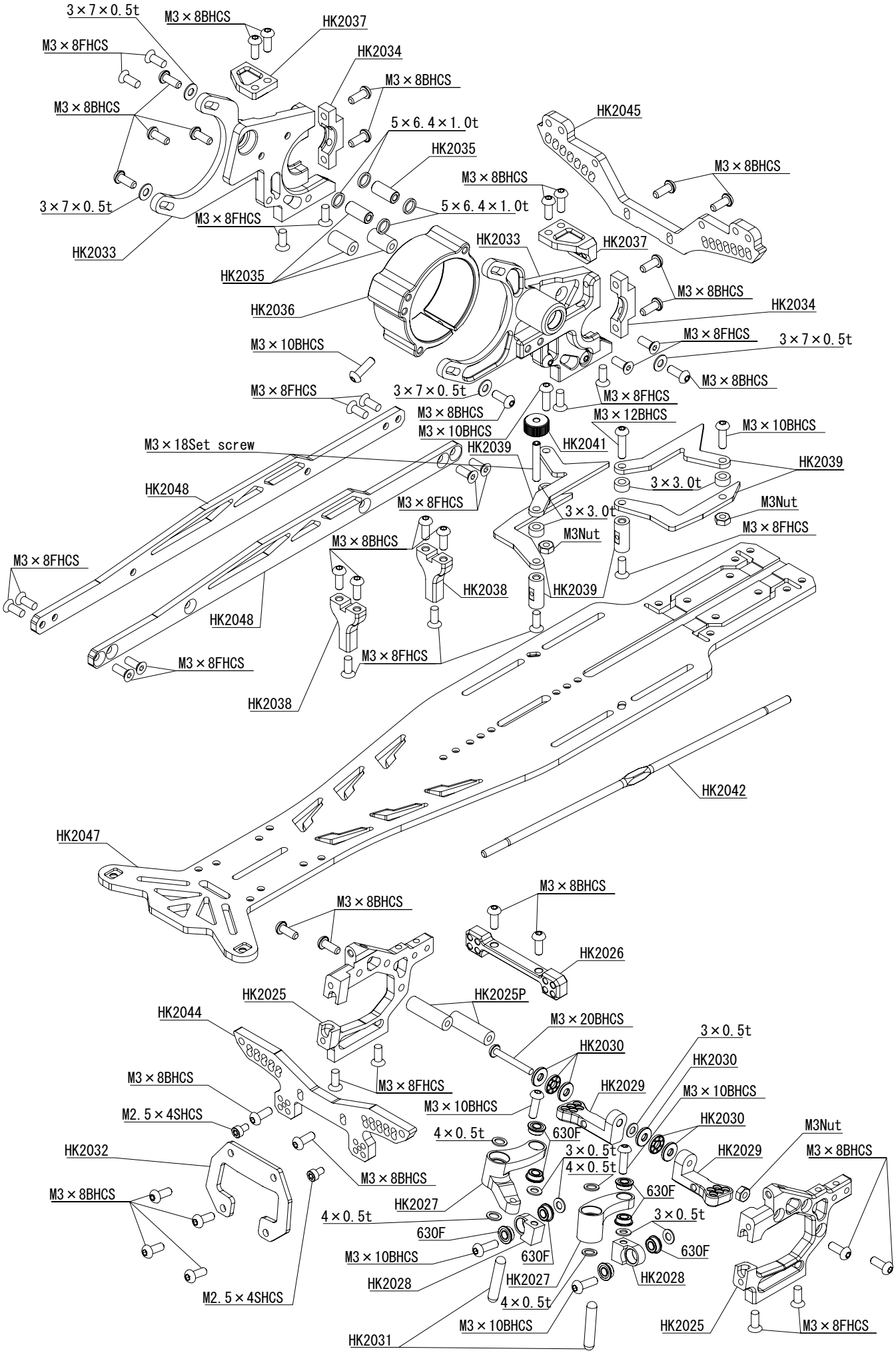
3×7×0.5t
M3×8BHCS
HK2037
M3×8FHCS
HK2034
M3×8BHCS
M3×8BHCS
5×6.4×1.0t
HK2045
HK2035
M3×8BHCS
M3×8BHCS
3×7×0.5t
5×6.4×1.0t
M3×8FHCS
HK2033
HK2033
HK2037
HK2035
M3×8BHCS
HK2036
HK2034
M3×8FHCS
3×7×0.5t
M3×10BHCS
M3×8BHCS
M3×8FHCS
3×7×0.5t
M3×8FHCS
M3×8BHCS
M3×12BHCS
M3×10BHCS
M3×10BHCS
M3×18Set screw
HK2039
HK2041
HK2039
3×3.0t
HK2048
M3×8FHCS
3×3.0t
M3Nut
M3×8FHCS
M3Nut
M3×8BHCS
M3×8FHCS
HK2038
HK2039
HK2048
M3×8FHCS
M3×8FHCS
HK2038
HK2042
HK2047
M3×8BHCS
M3×8BHCS
HK2026
HK2025
HK2025P
HK2044
M3×20BHCS
3×0.5t
HK2030
HK2030
M3×8BHCS
M3×8FHCS
HK2029
M3×10BHCS
M3×10BHCS
M2.5×4SHCS
HK2030
4×0.5t
630F
M3Nut
HK2032
3×0.5t
HK2029
M3×8BHCS
4×0.5t
M3×8BHCS
630F
M3×8BHCS
HK2027
4×0.5t
3×0.5t
630F
630F
M3×10BHCS
630F
HK2028
HK2027
HK2028
M2.5×4SHCS
4×0.5t
M3×10BHCS
HK2025
M3×8FHCS
HK2031

Gear ratio 48 pitch

2nd ration 2.6	SPUR GEAR																								
PINION GEAR	72	73	74	75	76	77	78	79	80	81	82	83	84	85	86	87	88	89	90	91	92	93	94	95	96
13	14.40	14.60	14.80	15.00	15.20	15.40	15.60	15.80	16.00	16.20	16.40	16.60	16.80	17.00	17.20	17.40	17.60	17.80	18.00	18.20	18.40	18.60	18.80	19.00	19.20
14	13.37	13.56	13.74	13.93	14.11	14.30	14.49	14.67	14.86	15.04	15.23	15.41	15.60	15.79	15.97	16.16	16.34	16.53	16.71	16.90	17.09	17.27	17.46	17.64	17.83
15	12.48	12.65	12.83	13.00	13.17	13.35	13.52	13.69	13.87	14.04	14.21	14.39	14.56	14.73	14.91	15.08	15.25	15.43	15.60	15.77	15.95	16.12	16.29	16.47	16.64
16	11.70	11.86	12.03	12.19	12.35	12.51	12.68	12.84	13.00	13.16	13.33	13.49	13.65	13.81	13.98	14.14	14.30	14.46	14.63	14.79	14.95	15.11	15.28	15.44	15.60
17	11.01	11.16	11.32	11.47	11.62	11.78	11.93	12.08	12.24	12.39	12.54	12.69	12.85	13.00	13.15	13.31	13.46	13.61	13.76	13.92	14.07	14.22	14.38	14.53	14.68
18	10.40	10.54	10.69	10.83	10.98	11.12	11.27	11.41	11.56	11.70	11.84	11.99	12.13	12.28	12.42	12.57	12.71	12.86	13.00	13.14	13.29	13.43	13.58	13.72	13.87
19	9.85	9.99	10.13	10.26	10.40	10.54	10.67	10.81	10.95	11.08	11.22	11.36	11.49	11.63	11.77	11.91	12.04	12.18	12.32	12.45	12.59	12.73	12.86	13.00	13.14
20	9.36	9.49	9.62	9.75	9.88	10.01	10.14	10.27	10.40	10.53	10.66	10.79	10.92	11.05	11.18	11.31	11.44	11.57	11.70	11.83	11.96	12.09	12.22	12.35	12.48
21	8.91	9.04	9.16	9.29	9.41	9.53	9.66	9.78	9.90	10.03	10.15	10.28	10.40	10.52	10.65	10.77	10.90	11.02	11.14	11.27	11.39	11.51	11.64	11.76	11.89
22	8.51	8.63	8.75	8.86	8.98	9.10	9.22	9.34	9.45	9.57	9.69	9.81	9.93	10.05	10.16	10.28	10.40	10.52	10.64	10.75	10.87	10.99	11.11	11.23	11.35
23	8.14	8.25	8.37	8.48	8.59	8.70	8.82	8.93	9.04	9.16	9.27	9.38	9.50	9.61	9.72	9.83	9.95	10.06	10.17	10.29	10.40	10.51	10.63	10.74	10.85
24	7.80	7.91	8.02	8.13	8.23	8.34	8.45	8.56	8.67	8.78	8.88	8.99	9.10	9.21	9.32	9.43	9.53	9.64	9.75	9.86	9.97	10.08	10.18	10.29	10.40
25	7.49	7.59	7.70	7.80	7.90	8.01	8.11	8.22	8.32	8.42	8.53	8.63	8.74	8.84	8.94	9.05	9.15	9.26	9.36	9.46	9.57	9.67	9.78	9.88	9.98
26	7.20	7.30	7.40	7.50	7.60	7.70	7.80	7.90	8.00	8.10	8.20	8.30	8.40	8.50	8.60	8.70	8.80	8.90	9.00	9.10	9.20	9.30	9.40	9.50	9.60
27	6.93	7.03	7.13	7.22	7.32	7.41	7.51	7.61	7.70	7.80	7.90	7.99	8.09	8.19	8.28	8.38	8.47	8.57	8.67	8.76	8.86	8.96	9.05	9.15	9.24
28	6.69	6.78	6.87	6.96	7.06	7.15	7.24	7.34	7.43	7.52	7.61	7.71	7.80	7.89	7.99	8.08	8.17	8.26	8.36	8.45	8.54	8.64	8.73	8.82	8.91
29	6.46	6.54	6.63	6.72	6.81	6.90	6.99	7.08	7.17	7.26	7.35	7.44	7.53	7.62	7.71	7.80	7.89	7.98	8.07	8.16	8.25	8.34	8.43	8.52	8.61
30	6.24	6.33	6.41	6.50	6.59	6.67	6.76	6.85	6.93	7.02	7.11	7.19	7.28	7.37	7.45	7.54	7.63	7.71	7.80	7.89	7.97	8.06	8.15	8.23	8.32
31	6.04	6.12	6.21	6.29	6.37	6.46	6.54	6.63	6.71	6.79	6.88	6.96	7.05	7.13	7.21	7.30	7.38	7.46	7.55	7.63	7.72	7.80	7.88	7.97	8.05
32	5.85	5.93	6.01	6.09	6.18	6.26	6.34	6.42	6.50	6.58	6.66	6.74	6.83	6.91	6.99	7.07	7.15	7.23	7.31	7.39	7.48	7.56	7.64	7.72	7.80
33	5.67	5.75	5.83	5.91	5.99	6.07	6.15	6.22	6.30	6.38	6.46	6.54	6.62	6.70	6.78	6.85	6.93	7.01	7.09	7.17	7.25	7.33	7.41	7.48	7.56
34	5.51	5.58	5.66	5.74	5.81	5.89	5.96	6.04	6.12	6.19	6.27	6.35	6.42	6.50	6.58	6.65	6.73	6.81	6.88	6.96	7.04	7.11	7.19	7.26	7.34
35	5.35	5.42	5.50	5.57	5.65	5.72	5.79	5.87	5.94	6.02	6.09	6.17	6.24	6.31	6.39	6.46	6.54	6.61	6.69	6.76	6.83	6.91	6.98	7.06	7.13
36	5.20	5.27	5.34	5.42	5.49	5.56	5.63	5.71	5.78	5.85	5.92	5.99	6.07	6.14	6.21	6.28	6.36	6.43	6.50	6.57	6.64	6.72	6.79	6.86	6.93
37	5.06	5.13	5.20	5.27	5.34	5.41	5.48	5.55	5.62	5.69	5.76	5.83	5.90	5.97	6.04	6.11	6.18	6.25	6.32	6.39	6.46	6.54	6.61	6.68	6.75
38	4.93	4.99	5.06	5.13	5.20	5.27	5.34	5.41	5.47	5.54	5.61	5.68	5.75	5.82	5.88	5.95	6.02	6.09	6.16	6.23	6.29	6.36	6.43	6.50	6.57
39	4.80	4.87	4.93	5.00	5.07	5.13	5.20	5.27	5.33	5.40	5.47	5.53	5.60	5.67	5.73	5.80	5.87	5.93	6.00	6.07	6.13	6.20	6.27	6.33	6.40
40	4.68	4.75	4.81	4.88	4.94	5.01	5.07	5.14	5.20	5.27	5.33	5.40	5.46	5.53	5.59	5.66	5.72	5.79	5.85	5.92	5.98	6.05	6.11	6.18	6.24

→ 薄型のバッテリーで使用できます
Can be used with a thin battery

Gear ratio 64 pitch

2nd ration 2.6	SPUR GEAR																								
PINION GEAR	104	105	106	107	108	109	110	111	112	113	114	115	116	117	118	119	120	121	122	123	124	125	126	127	128
13	20.80	21.00	21.20	21.40	21.60	21.80	22.00	22.20	22.40	22.60	22.80	23.00	23.20	23.40	23.60	23.80	24.00	24.20	24.40	24.60	24.80	25.00	25.20	25.40	25.60
14	19.31	19.50	19.69	19.87	20.06	20.24	20.43	20.61	20.80	20.99	21.17	21.36	21.54	21.73	21.91	22.10	22.29	22.47	22.66	22.84	23.03	23.21	23.40	23.59	23.77
15	18.03	18.20	18.37	18.55	18.72	18.89	19.07	19.24	19.41	19.59	19.76	19.93	20.11	20.28	20.45	20.63	20.80	20.97	21.15	21.32	21.49	21.67	21.84	22.01	22.19
16	16.90	17.06	17.23	17.39	17.55	17.71	17.88	18.04	18.20	18.36	18.53	18.69	18.85	19.01	19.18	19.34	19.50	19.66	19.83	19.99	20.15	20.31	20.48	20.64	20.80
17	15.91	16.06	16.21	16.36	16.52	16.67	16.82	16.98	17.13	17.28	17.44	17.59	17.74	17.89	18.05	18.20	18.35	18.51	18.66	18.81	18.96	19.12	19.27	19.42	19.58
18	15.02	15.17	15.31	15.46	15.60	15.74	15.89	16.03	16.18	16.32	16.47	16.61	16.76	16.90	17.04	17.19	17.33	17.48	17.62	17.77	17.91	18.06	18.20	18.34	18.49
19	14.23	14.37	14.51	14.64	14.78	14.92	15.05	15.19	15.33	15.46	15.60	15.74	15.87	16.01	16.15	16.28	16.42	16.56	16.69	16.83	16.97	17.11	17.24	17.38	17.52
20	13.52	13.65	13.78	13.91	14.04	14.17	14.30	14.43	14.56	14.69	14.82	14.95	15.08	15.21	15.34	15.47	15.60	15.73	15.86	15.99	16.12	16.25	16.38	16.51	16.64
21	12.88	13.00	13.12	13.25	13.37	13.50	13.62	13.74	13.87	13.99	14.11	14.24	14.36	14.49	14.61	14.73	14.86	14.98	15.10	15.23	15.35	15.48	15.60	15.72	15.85
22	12.29	12.41	12.53	12.65	12.76	12.88	13.00	13.12	13.24	13.35	13.47	13.59	13.71	13.83	13.95	14.06	14.18	14.30	14.42	14.54	14.65	14.77	14.89	15.01	15.13
23	11.76	11.87	11.98	12.10	12.21	12.32	12.43	12.55	12.66	12.77	12.89	13.00	13.11	13.23	13.34	13.45	13.57	13.68	13.79	13.90	14.02	14.13	14.24	14.36	14.47
24	11.27	11.38	11.48	11.59	11.70	11.81	11.92	12.03	12.13	12.24	12.35	12.46	12.57	12.68	12.78	12.89	13.00	13.11	13.22	13.33	13.43	13.54	13.65	13.76	13.87
25	10.82	10.92	11.02	11.13	11.23	11.34	11.44	11.54	11.65	11.75	11.86	11.96	12.06	12.17	12.27	12.38	12.48	12.58	12.69	12.79	12.90	13.00	13.10	13.21	13.31
26	10.40	10.50	10.60	10.70	10.80	10.90	11.00	11.10	11.20	11.30	11.40	11.50	11.60	11.70	11.80	11.90	12.00	12.10	12.20	12.30	12.40	12.50	12.60	12.70	12.80
27	10.01	10.11	10.21	10.30	10.40	10.50	10.59	10.69	10.79	10.88	10.98	11.07	11.17	11.27	11.36	11.46	11.56	11.65	11.75	11.84	11.94	12.04	12.13	12.23	12.33
28	9.66	9.75	9.84	9.94	10.03	10.12	10.21	10.31	10.40	10.49	10.59	10.68	10.77	10.86	10.96	11.05	11.14	11.24	11.33	11.42	11.51	11.61	11.70	11.79	11.89
29	9.32	9.41	9.50	9.59	9.68	9.77	9.86	9.95	10.04	10.13	10.22	10.31	10.40	10.49	10.58	10.67	10.76	10.85	10.94	11.03	11.12	11.21	11.30	11.39	11.48
30	9.01	9.10	9.19	9.27	9.36	9.45	9.53	9.62	9.71	9.79	9.88	9.97	10.05	10.14	10.23	10.31	10.40	10.49	10.57	10.66	10.75	10.83	10.92	11.01	11.09
31	8.72	8.81	8.89	8.97	9.06	9.14	9.23	9.31	9.39	9.48	9.56	9.65	9.73	9.81	9.90	9.98	10.06	10.15	10.23	10.32	10.40	10.48	10.57	10.65	10.74
32	8.45	8.53	8.61	8.69	8.78	8.86	8.94	9.02	9.10	9.18	9.26	9.34	9.43	9.51	9.59	9.67	9.75	9.83	9.91	9.99	10.08	10.16	10.24	10.32	10.40
33	8.19	8.27	8.35	8.43	8.51	8.59	8.67	8.75	8.82	8.90	8.98	9.06	9.14	9.22	9.30	9.38	9.45	9.53	9.61	9.69	9.77	9.85	9.93	10.01	10.08
34	7.95	8.03	8.11	8.18	8.26	8.34	8.41	8.49	8.56	8.64	8.72	8.79	8.87	8.95	9.02	9.10	9.18	9.25	9.33	9.41	9.48	9.56	9.64	9.71	9.79
35	7.73	7.80	7.87	7.95	8.02	8.10	8.17	8.25	8.32	8.39	8.47	8.54	8.62	8.69	8.77	8.84	8.91	8.99	9.06	9.14	9.21	9.29	9.36	9.43	9.51
36	7.51	7.58	7.66	7.73	7.80	7.87	7.94	8.02	8.09	8.16	8.23	8.31	8.38	8.45	8.52	8.59	8.67	8.74	8.81	8.88	8.96	9.03	9.10	9.17	9.24
37	7.31	7.38	7.45	7.52	7.59	7.66	7.73	7.80	7.87	7.94	8.01	8.08	8.15	8.22	8.29	8.36	8.43	8.50	8.57	8.64	8.71	8.78	8.85	8.92	8.99
38	7.12	7.18	7.25	7.32	7.39	7.46	7.53	7.59	7.66	7.73	7.80	7.87	7.94	8.01	8.07	8.14	8.21	8.28	8.35	8.42	8.48	8.55	8.62	8.69	8.76
39	6.93	7.00	7.07	7.13	7.20	7.27	7.33	7.40	7.47	7.53	7.60	7.67	7.73	7.80	7.87	7.93	8.00	8.07	8.13	8.20	8.27	8.33	8.40	8.47	8.53
40	6.76	6.83	6.89	6.96	7.02	7.09	7.15	7.22	7.28	7.35	7.41	7.48	7.54	7.61	7.67	7.74	7.80	7.87	7.93	8.00	8.06	8.13	8.19	8.26	8.32

→ 薄型のバッテリーで使用できます
Can be used with a thin battery

HIKOtech

Made in Japan

HIKOtech Co.,Ltd.

www.hikotech.com

Bianca Ver.2.1.0 20220501